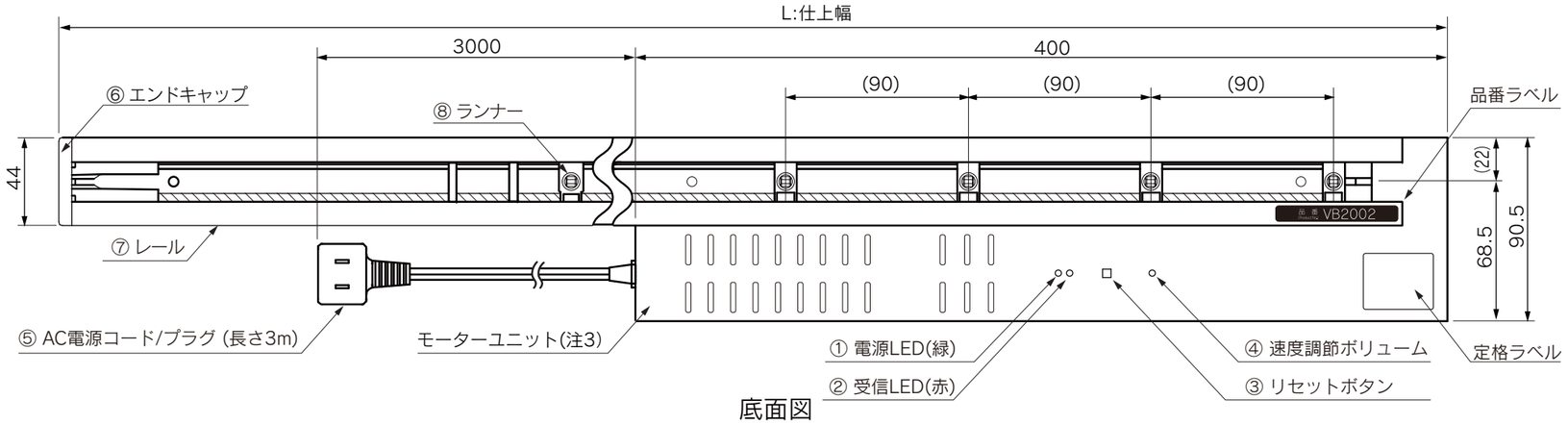

底面図

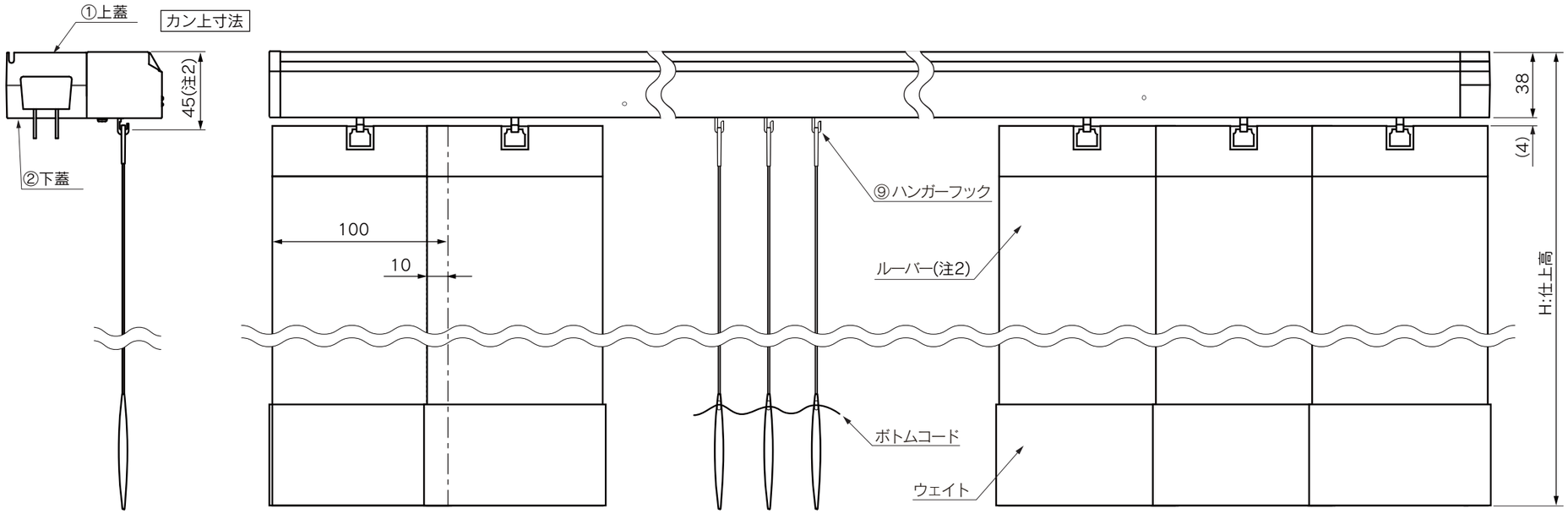

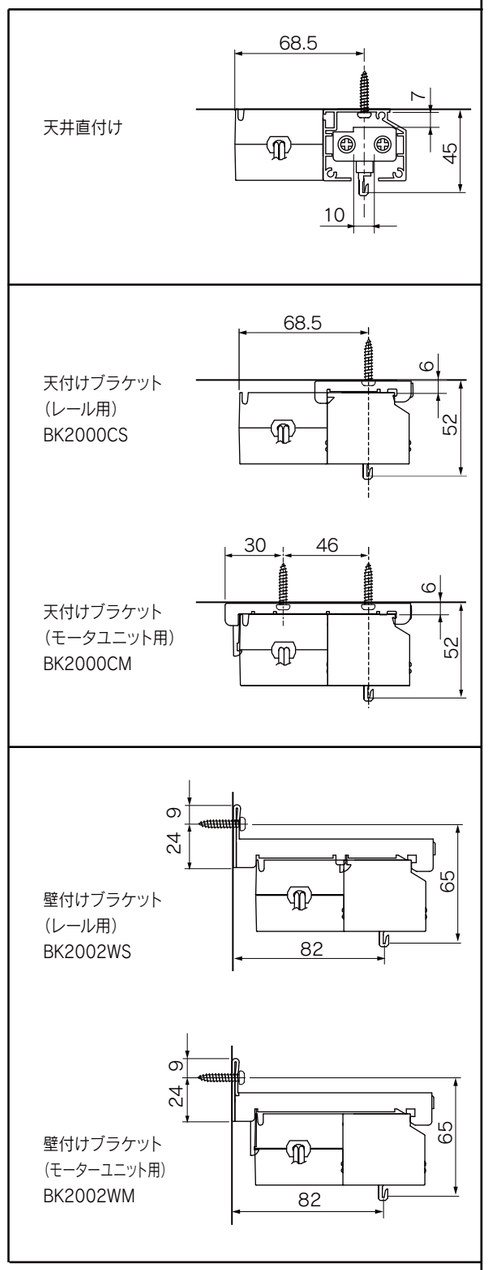

注1) ランナー、ハンガーフックの数量については、
別資料「VB2002構造仕様書」のルーバー数算出式を
ご覧ください。

注2) 「Nasnos標準ルーバー」を取付ける場合、
●ルーバー長さ＝仕上高(H)ー本体高(38mm)ー隙間(4mm)
となります。お客様自身でルーバーをご用意される場合は、
カン上寸法(45mm)を参考に採寸してください。

注3) 本図は右モーターの例です。
左モーターはモーターユニットの位置が左側になります。
それ以外は右モーターと同じ寸法関係です。

No.	部品名	数量	材質/表面処理/形式	No.	部品名	数量	材質/表面処理/形式
⑥	エンドキャップ	1	ASA樹脂				
⑤	AC電源コード/プラグ	1	—	⑪	下蓋	1	ASA樹脂
④	速度調節ボリューム	1	—	⑩	上蓋	1	ASA樹脂
③	リセットボタン	1	—	⑨	ハンガーフック	注1	POM樹脂
②	受信LED(赤)	1	—	⑧	ランナー	注1	POM樹脂
①	電源LED(緑)	1	—	⑦	レール	1	アルミ合金 焼付白色塗装

UNIT : mm	SCALE : 1／1	SIZE : A3	品名 電動バーチカルブラインド
DRWN. BY : M. Anzai	DATE 2013/07/05		品番 VB2002
CHKD. BY :	DATE		
APPD. BY :	DATE		図面番号

nasnos
株式会社 Nasnos